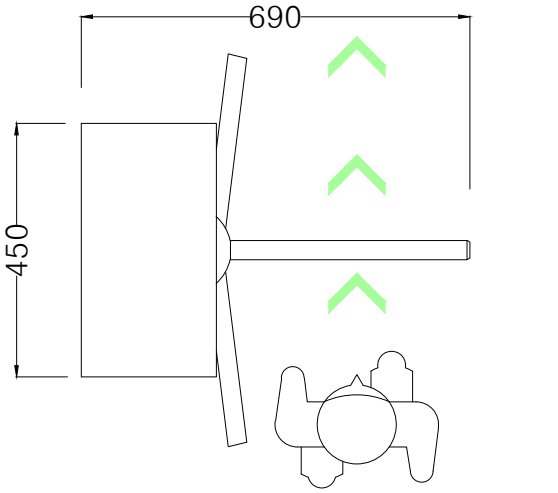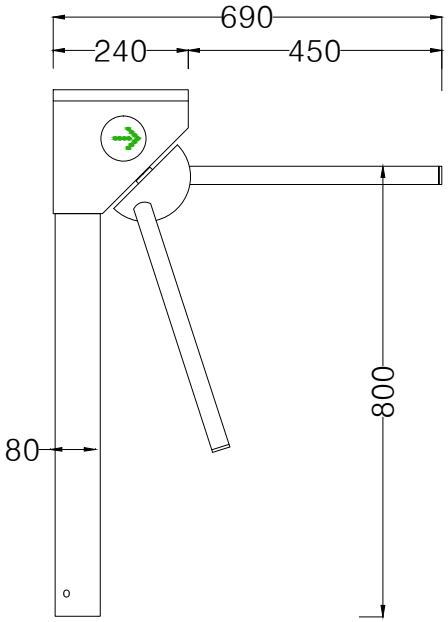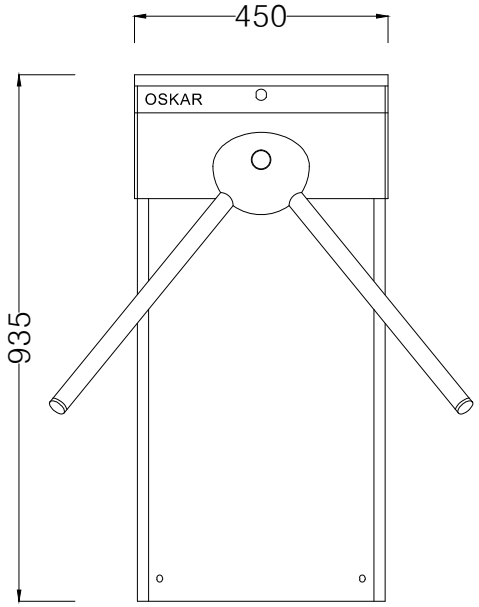OTT 131-G TEKNİK ŞEMA